１５Ｗ－１２Ｖ　ソーラーパネル

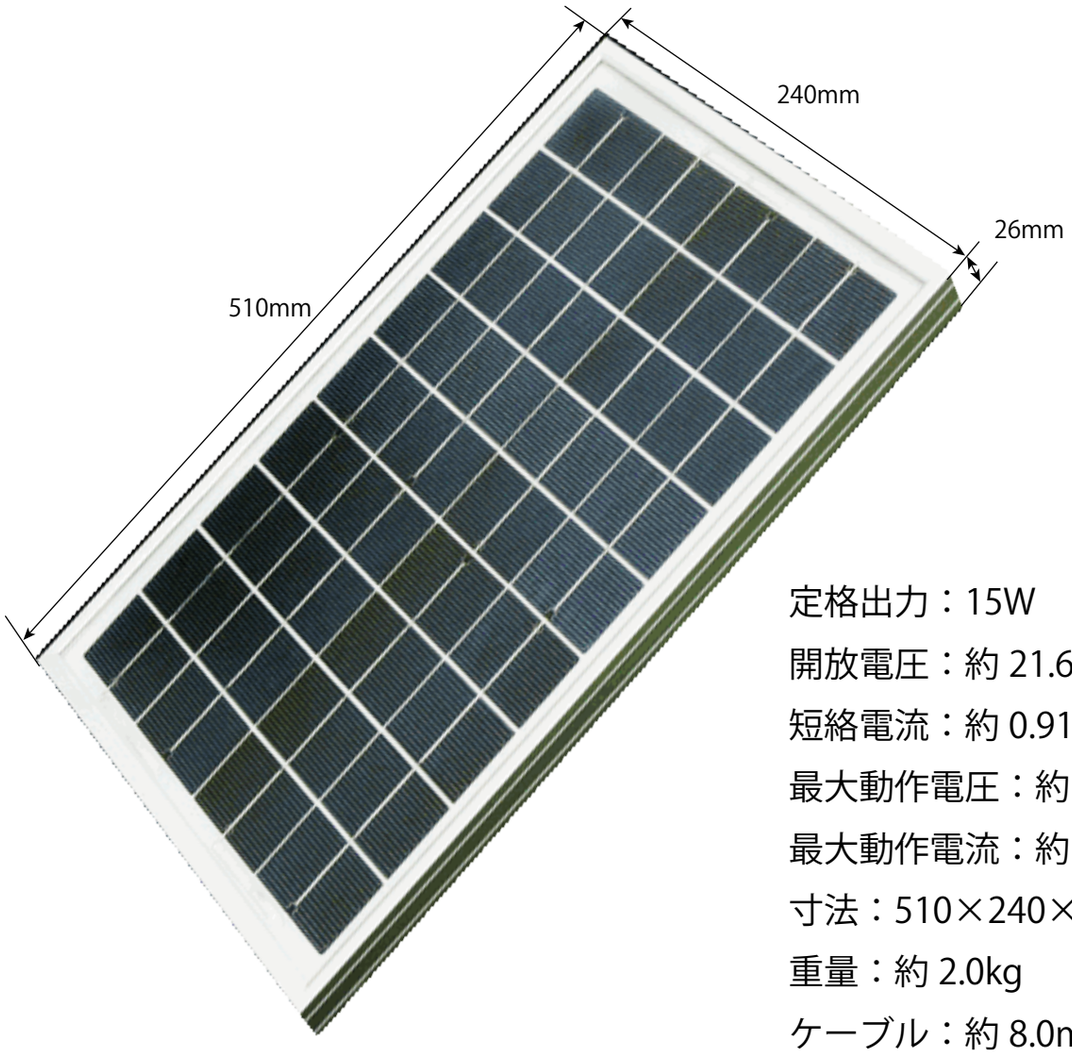

定格出力：15W
開放電圧：約 21.6V
短絡電流：約 0.91A
最大動作電圧：約 17.28V
最大動作電流：約 0.87A
寸法：510×240×26mm
重量：約 2.0kg
ケーブル：約 8.0m
完全防水

12V系15W多結晶ソーラーパネル
寸法図

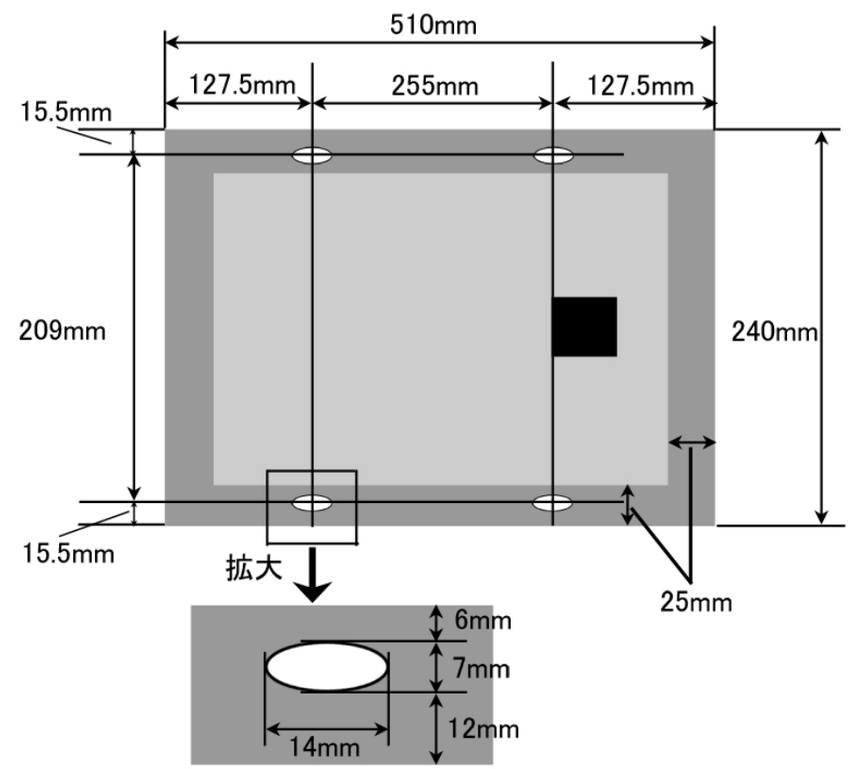

株式会社　ソーラー・カンキ社　(C)